Systèmes solaires de Schweizer:
Instructions de montage – Solrif®
Version courte

Champ d'application
Ces instructions d'installation succinctes font partie des « Instructions d'installation PV toiture intégréeSolrif®» en vigueur et en cours de validité, datées du 6.5.2019.
Elles décrivent une solution de couverture partielle de la toiture et peuvent également être utilisées pour des solutions de couverture complète de toiture.

This project has received funding from the *European Union's Horizon 2020 research and innovation programme under grant agreement* N° 817991

© Ernst Schweizer AG

Ernst Schweizer AG
Avenue d'Epenex 6
1024 Ecublens VD, Suisse

Téléphone +41 21 631 15 40
solar@ernstschweizer.ch
www.ernstschweizer.ch

Systèmes solaires de Schweizer:
Instructions de montage – Solrif®
Version courte

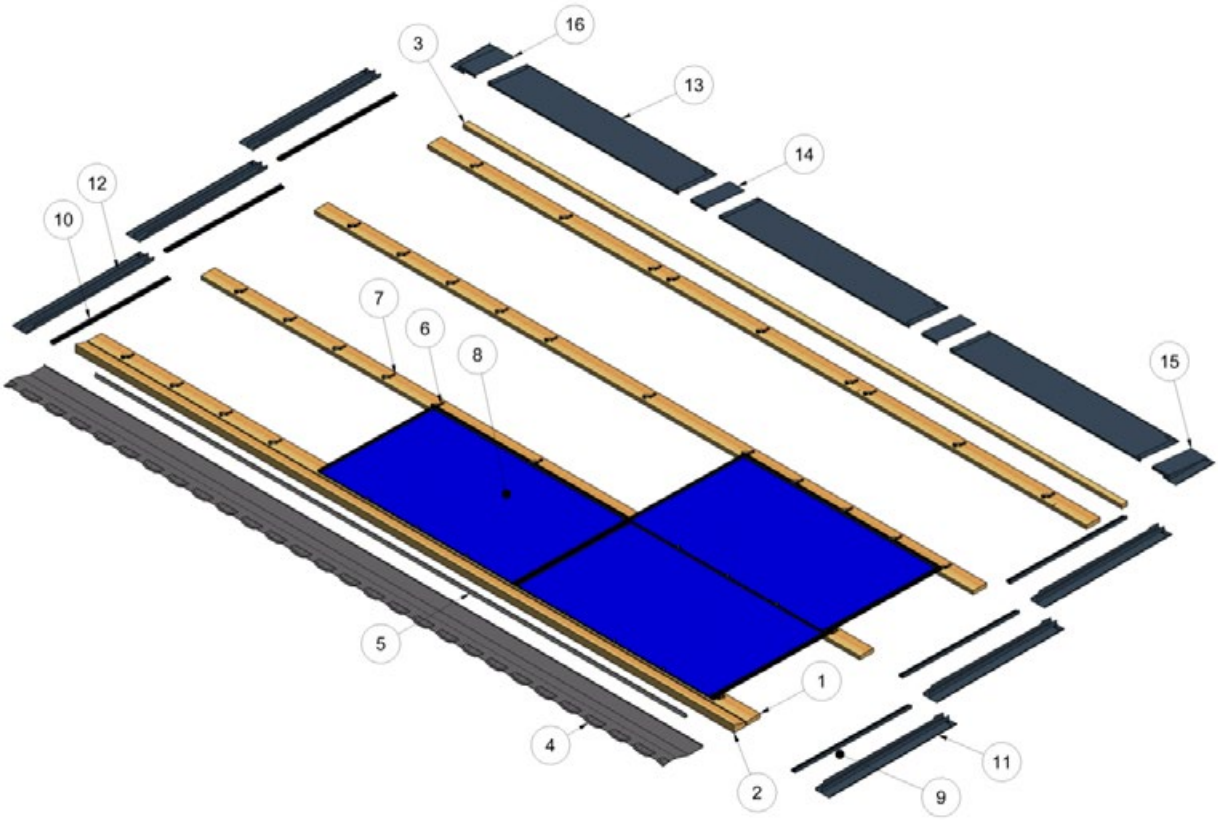

Vue d'ensemble

① Planche Solrif®
② Planche biseautée
③ Planche de support
④ Bavette inférieure déformable
⑤ Bande d'étanchéité
⑥ Etrier de montage profil
⑦ Etrier de montage verre
⑧ Module PV encadré Solrif®
⑨ Profilé finition de bordure droite
⑩ Profilé finition de bordure gauche
⑪ Tôle finition lat. droite
⑫ Tôle finition lat. gauche
⑬ Tôle finition sup.
⑭ Tôle recouvrement de dilatation
⑮ Tôle finition sup. droite
⑯ Tôle finition sup. gauche

Le matériel fourni par le client

– Vis à bois appropriées pour la fixation des lattes
– ① Planches Solrif® 120 × 30 mm
– ② Planche biseautée
– ③ Planche de support
– Rapport de projet «proSolrif»

Outils nécessaires

– Tournevis sans fil avec embout Torx T20
– Marteau
– Matériel de mesure (par exemple, ruban à mesurer et craie)
– Gabarit de montage (recommandé)
– Ligne directrice

© Ernst Schweizer AG

Ernst Schweizer AG
Avenue d'Epenex 6
1024 Ecublens VD, Suisse

Téléphone +41 21 631 15 40
solar@ernstschweizer.ch
www.ernstschweizer.ch

Systèmes solaires de Schweizer:
Instructions de montage – Solrif®
Version courte

Section horizontale

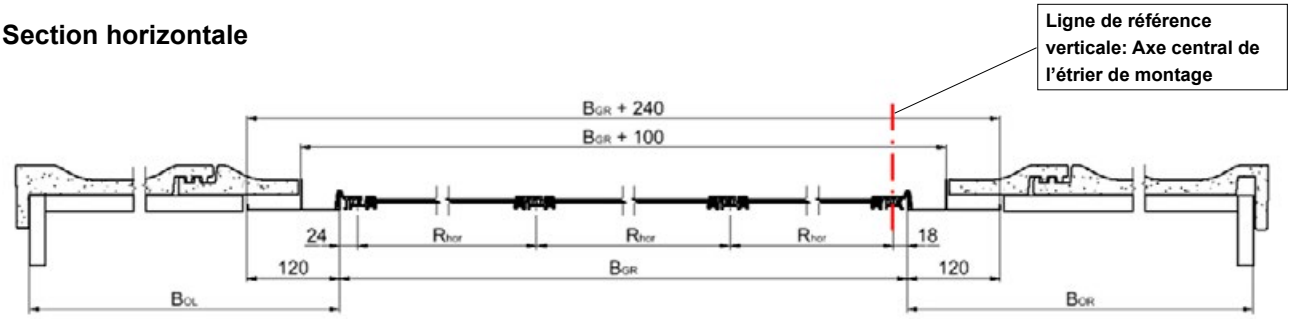

Figure: Coupe horizontale Solrif®

Section verticale

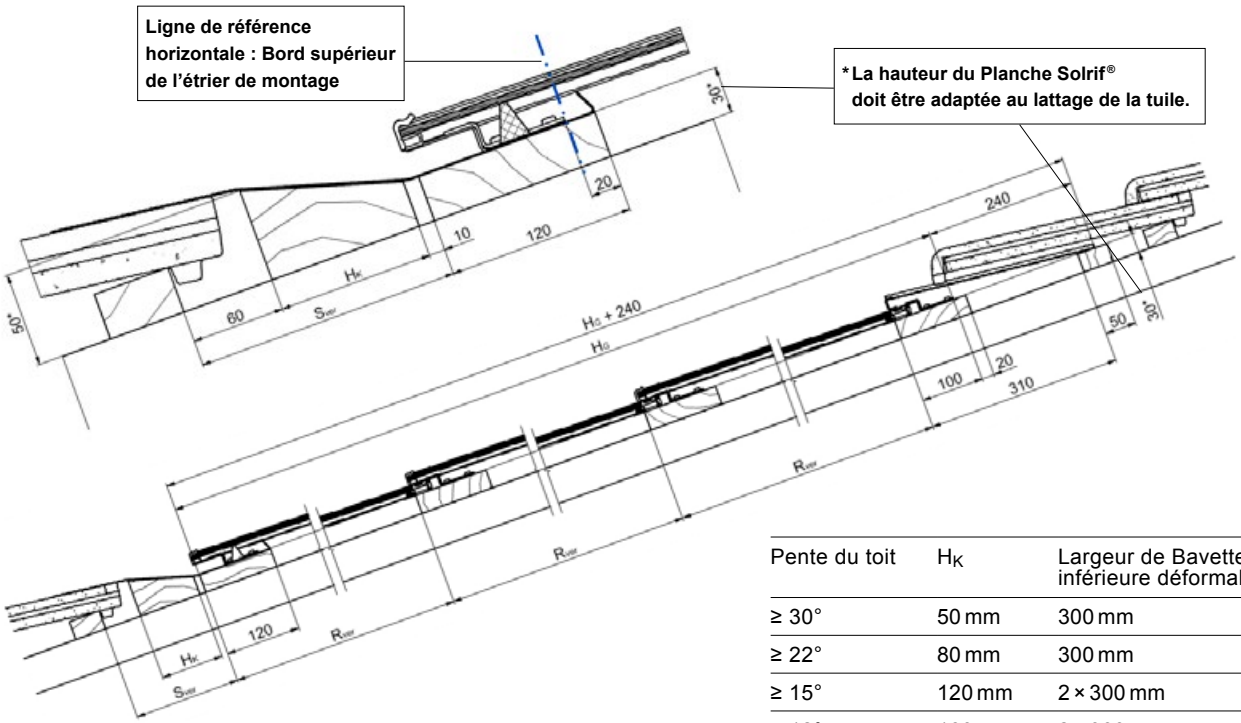

Pente du toit	H_K	Largeur de Bavette inférieure déformable
≥ 30°	50 mm	300 mm
≥ 22°	80 mm	300 mm
≥ 15°	120 mm	2 × 300 mm
≥ 12°	160 mm	2 × 300 mm
≥ 10°	240 mm	3 × 300 mm

Figure: Section verticale Solrif®

proSolrif

Ces mesures peuvent être trouvées dans le rapport proSolrif:
B_{GR}: Largeur du champ PV = (R_{hor} × nombre de modules horizontaux) +42
B_{OL}: Distance au bord gauche
B_{OR}: Distance au bord droit
H_G: Hauteur du champ PV = (R_{ver} × Nombre de modules verticaux) +100
R_{hor}: Dimension de la trame horizontale = largeur du module -18
R_{ver}: Dimension verticale de la trame = Hauteur du module -32 mm
S_{ver}: Distance 1ère Planche Solrif®

© Ernst Schweizer AG

Schweizer
Ernst Schweizer AG
Avenue d'Epenex 6
1024 Ecublens VD, Suisse
Téléphone +41 21 631 15 40
solar@ernstschweizer.ch
www.ernstschweizer.ch

Systèmes solaires de Schweizer:
Instructions de montage – Solrif®
Version courte

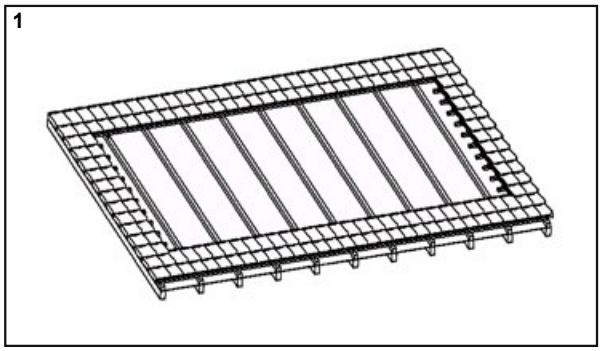

Enlevez généreusement les tuiles et si nécessaire également les lattes à tuiles dans la zone de la surface des modules photovoltaïque

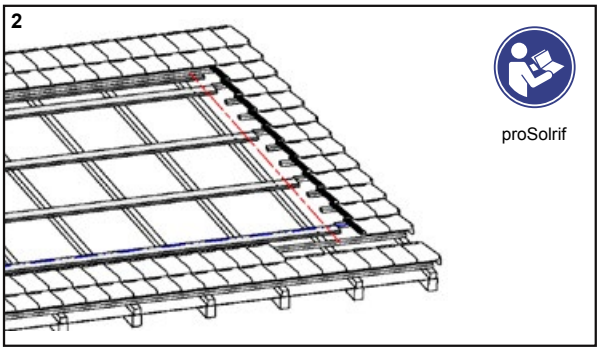

Installez les Planches Solrif®, la Planche biseautée et la Planche de support selon les spécifications

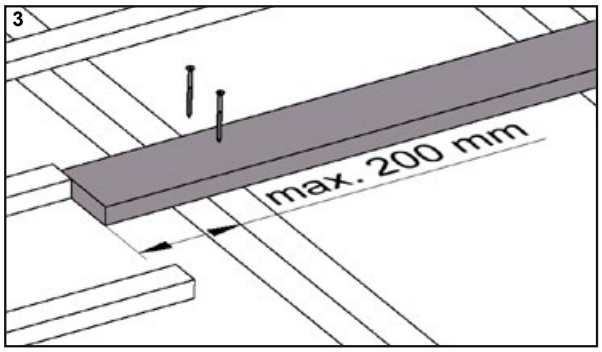

Fixez les Planches Solrif® avec des vis à bois appropriées dans la dimension de la trame verticale R_{ve}

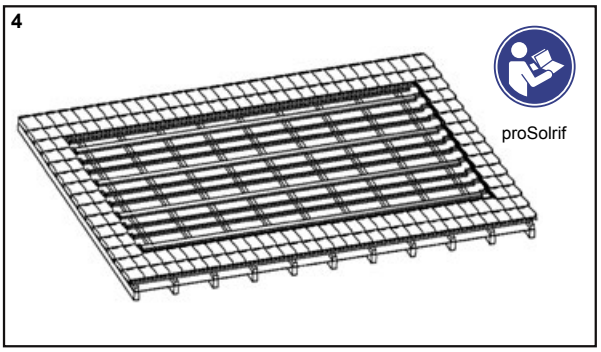

Vissez les Planches de support supplémentaires de 30 × 50 mm pour une charge de neige élevée si nécessaire

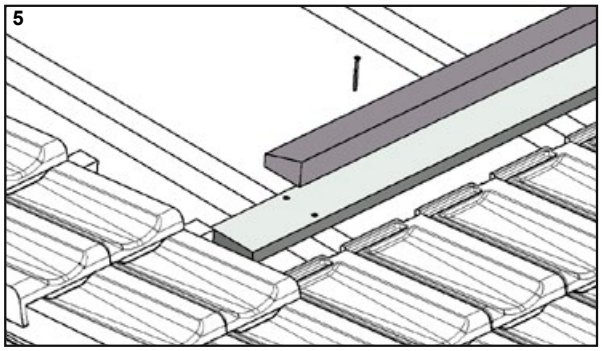

Vissez la Planche biseautée

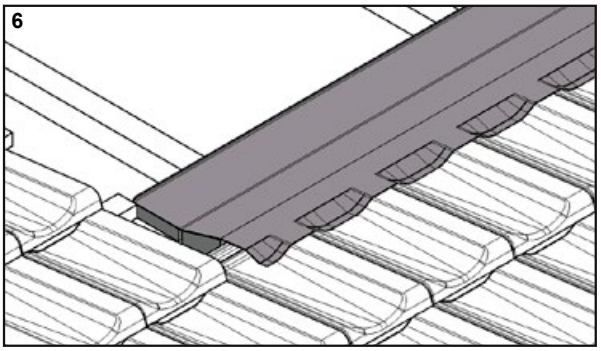

Posez la Bavette inférieure déformable

© Ernst Schweizer AG

Ernst Schweizer AG
Avenue d'Epenex 6
1024 Ecublens VD, Suisse

Téléphone +41 21 631 15 40
solar@ernstschweizer.ch
www.ernstschweizer.ch

Systèmes solaires de Schweizer:
Instructions de montage – Solrif®
Version courte

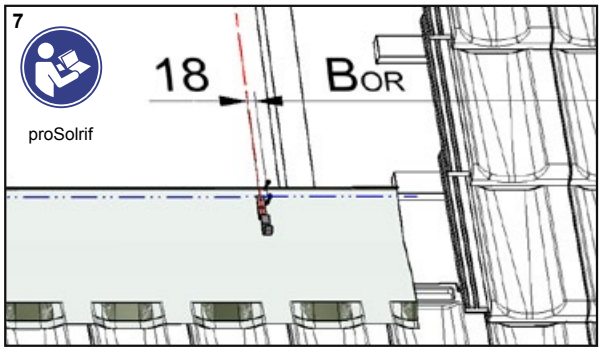

Définir le premier étrier de montage profil

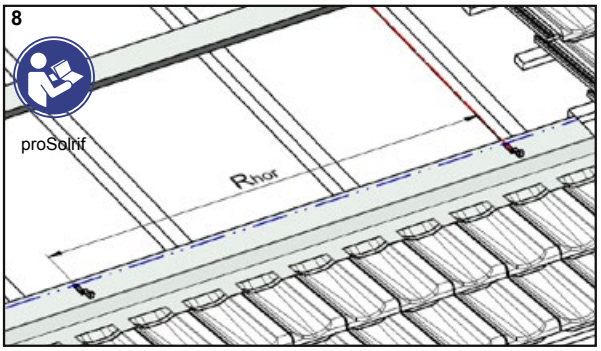

Alignez et montez les autres étriers de montage profil

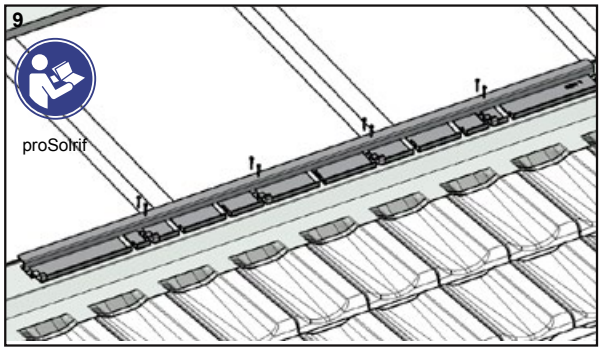

Fixez le nombre d'étriers de montage verre comme indiqué (à l'aide du gabarit de montage)

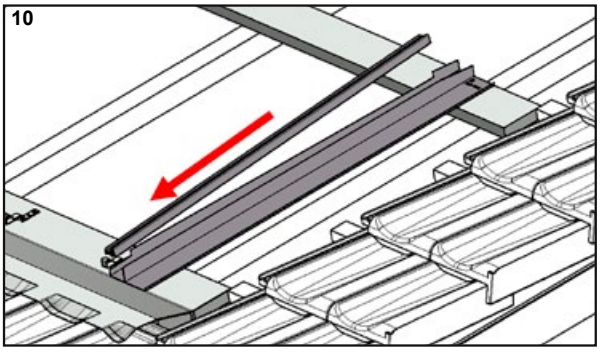

Insérez la Tôle finition latérale droite avec le Profilé de finition de bordure droite dans l'étrier

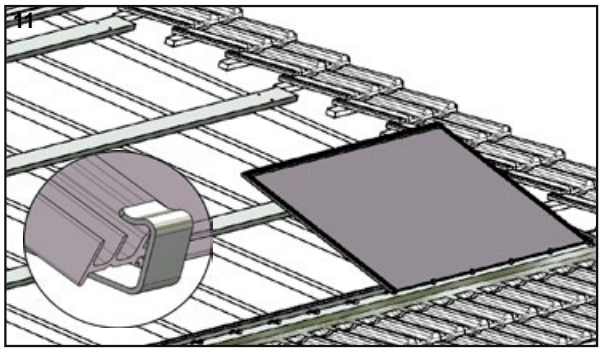

Mettez d'abord le profilé de cadre gauche dans l'étrier de montage, puis posez le module

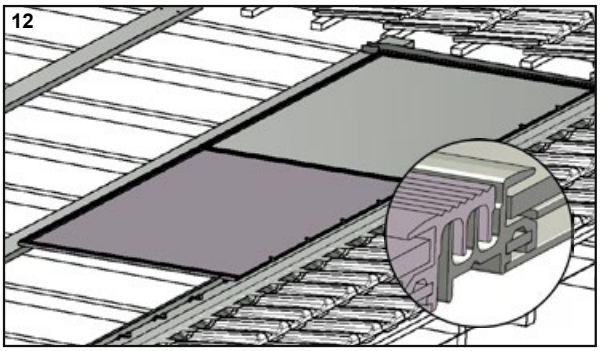

Mise en place d'autres modules

© Ernst Schweizer AG

Ernst Schweizer AG
Avenue d'Epenex 6
1024 Ecublens VD, Suisse

Téléphone +41 21 631 15 40
solar@ernstschweizer.ch
www.ernstschweizer.ch

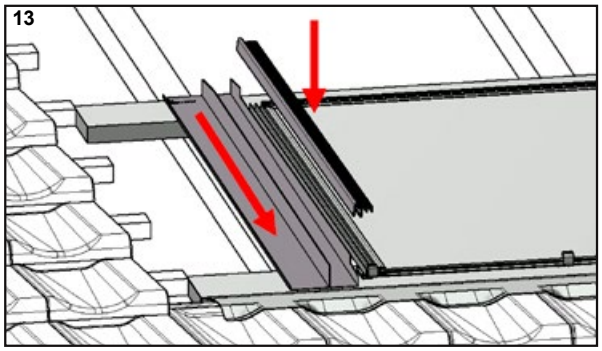

Finition avec la Tôle finition latérale gauche et le Profilé de finition de bordure gauche sur le côté gauche

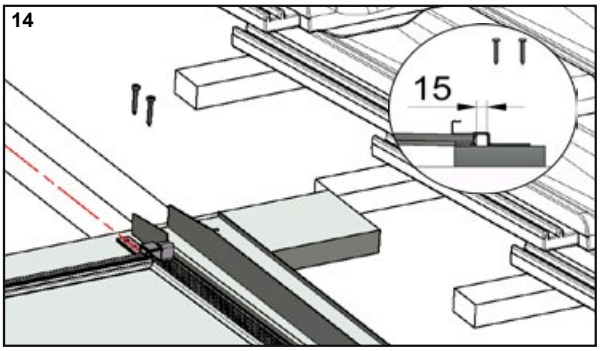

Montez la rangée suivante d'étriers de montage

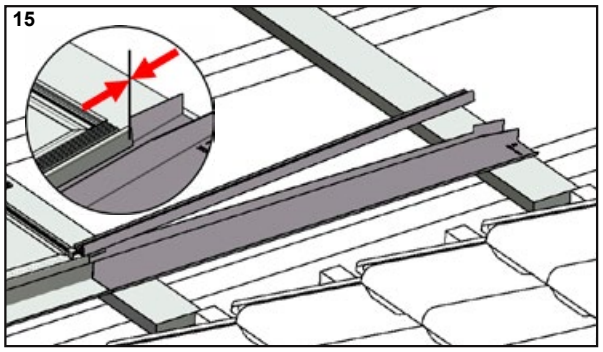

Glissez la Tôle finition latérale droit en butée avec le Profilé de finition de bordure droite

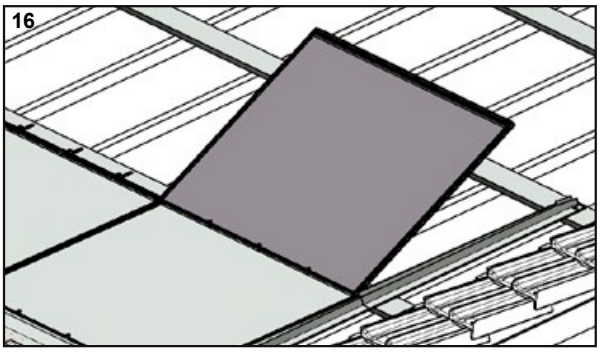

Mise en place d'autres modules

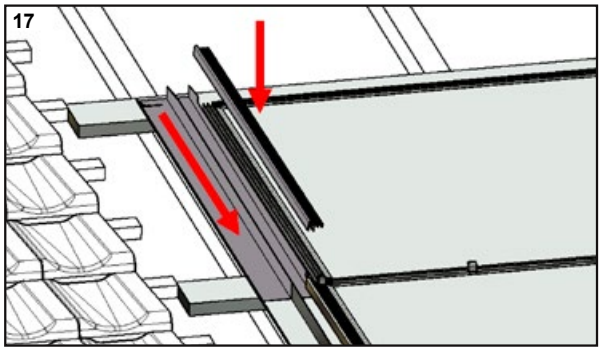

Extrémité gauche avec Tôle de finition latérale gauche et Profilé de finition de bordure gauche

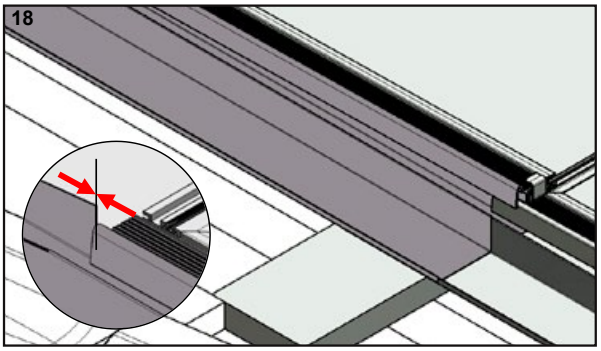

Les Tôles finitions latérales doivent toujours s'arrêter au sommet du Profilé de finition de bordure

© Ernst Schweizer AG

Ernst Schweizer AG
Avenue d'Epenex 6
1024 Ecublens VD, Suisse

Téléphone +41 21 631 15 40
solar@ernstschweizer.ch
www.ernstschweizer.ch

Systèmes solaires de Schweizer:
Instructions de montage – Solrif®
Version courte

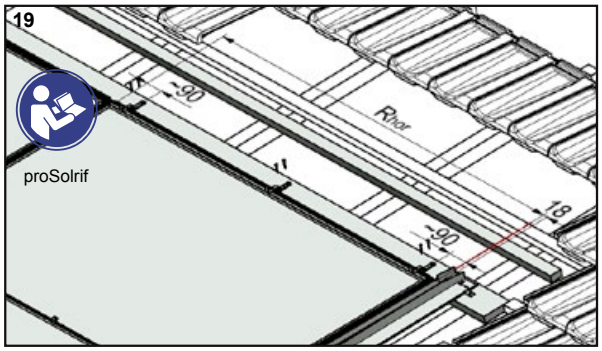

Posez de la dernière rangée d'étriers de montage

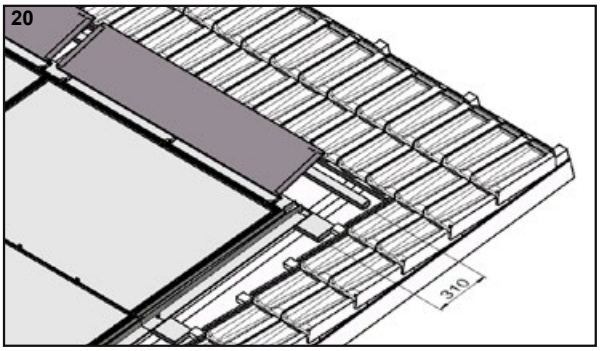

Insérez les Tôles de finition supérieures

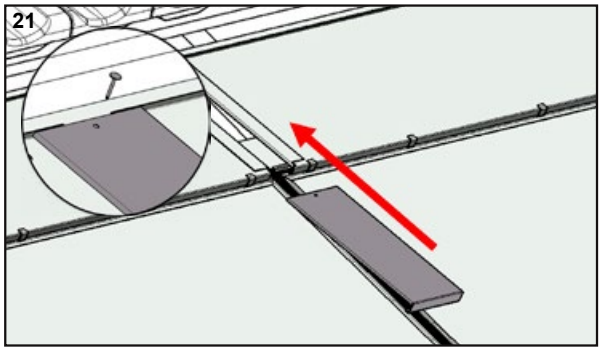

Montez les Tôles recouvrement de dilatation

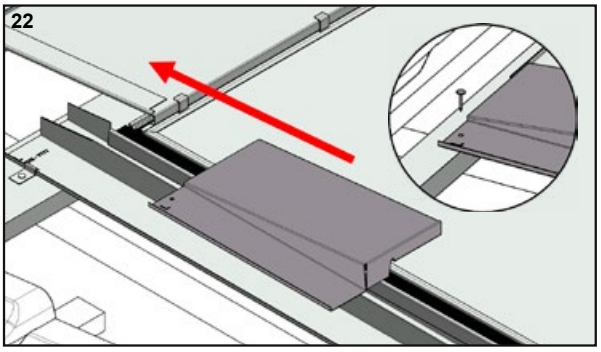

Montez les Tôle de finition supperieure

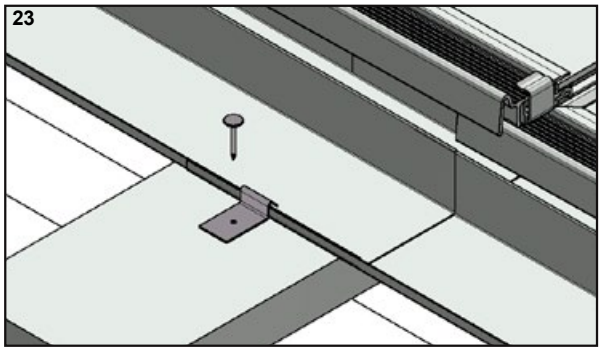

Fixez toutes les Tôles de finition latéral avec des Pattes de fixation

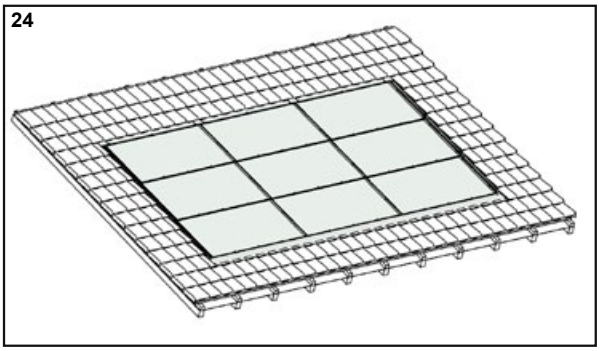

Remplir le toit de tuiles, couper les tuiles sur mesure si nécessaire

© Ernst Schweizer AG

Ernst Schweizer AG
Avenue d'Epenex 6
1024 Ecublens VD, Suisse

Téléphone +41 21 631 15 40
solar@ernstschweizer.ch
www.ernstschweizer.ch

© Ernst Schweizer AG

Ernst Schweizer AG
Avenue d'Epenex 6
1024 Ecublens VD, Suisse

Téléphone +41 21 631 15 40
solar@ernstschweizer.ch
www.ernstschweizer.ch